THOMPSON
Electric Industries INC

CATÁLOGO

ALTA EFICIENCIA EX D/EEX D MOTORES ANTIDEFLAGRANTES

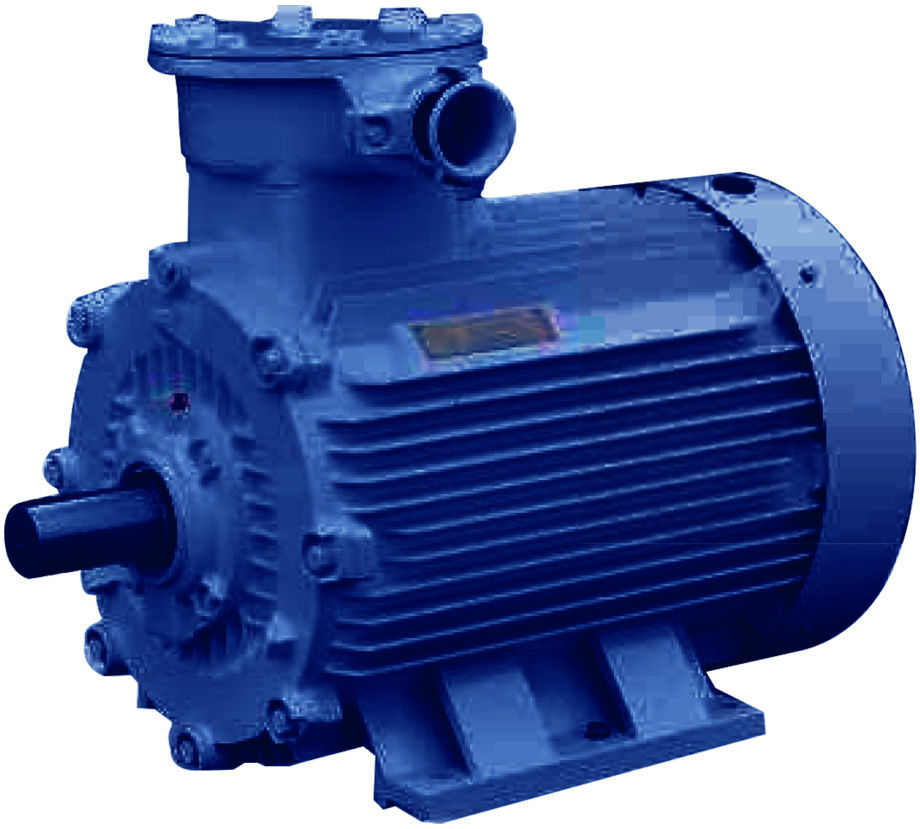

www.thompsonelectricindustries.com

CONTENIDO

GENERALIZACIÓN 3
CARACTERÍSTICAS TÉCNICAS 3
CONDICIONES DE FUNCIONAMIENTO 4
CAJA TERMINAL 4
ENTRADA DE CABLES 4
DIMENSIONES DE LA JUNTA SELLADORA 5
Dimensiones de la junta de sellado en varios tamaños de marco (entrada de cable simple) 5
Dimensiones de la junta de sellado en varios tamaños de marco (entrada de cable doble) 5

YBX3 TECHNICAL DATA
VELOCIDAD 3000 RPM 2-POLO 50 HZ 6
VELOCIDAD 1500 RPM 4-POLO 50 HZ 7
VELOCIDAD 1000 RPM 6-POLO 50 HZ 8
VELOCIDAD 750 RPM 8-POLO 50 HZ 9
VELOCIDAD 600 RPM 10-POLO 50 HZ 10

YBX3 MONTAJE Y DIMENSIONES GENERALES
IM B3 H63-355 11
IM B5 H63-280 12
IM B35 H80-355 13
IM B14 H63-122 14
IM VI H63-355 15
IM VI H63-122 16

ESPECIFICACIONES DEL GRUPO DE ENCENDIDO PARA MOTORES ANTIDEFLAGRANTES 17

GENERALIZACIÓN

Los motores asíncronos trifásicos de la serie YBX3 de alta eficiencia y rendimiento superior, son la versión mejorada de la serie YB3, desarrollada mediante la combinacion de la situación actual del mercado y apuntando al mismo nivel de Siemens.
Esta serie de motores tiene un rendimiento a prueba de explosiones que cumple con las especificaciones de la norma GB3836.1-2010 Equipos eléctricos para atmósferas explosivas, Parte 1: requisitos generales y GB38396.2-2010 Equipos eléctricos para atmósferas explosivas,
Parte 2: Clase "d" antideflagrante, y cumple con la norma IEC79-1 y DIN EN50014-50020. Tiene la marca de explosividad Exd I Mb, Exd II At4 Gb y es aplicable para lugares donde existe la mezcla de gases explosivos. Exd I es aplicable para el entorno subterráneo de las minas de carbón con metano o polvo de carbón. Exd II AT4 y Ext II BT4 son aplicables para fábricas con clase II A y B, y
lugares donde existe una mezcla de gases explosivos T1, T2, T3 y T4.

Explicación del marcado y la designación Ex

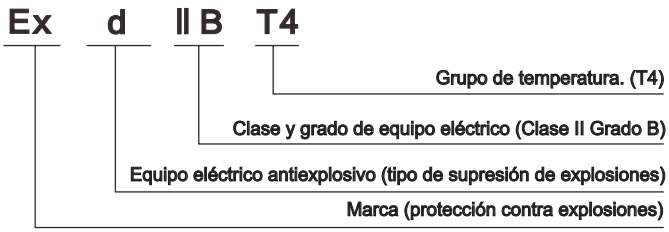

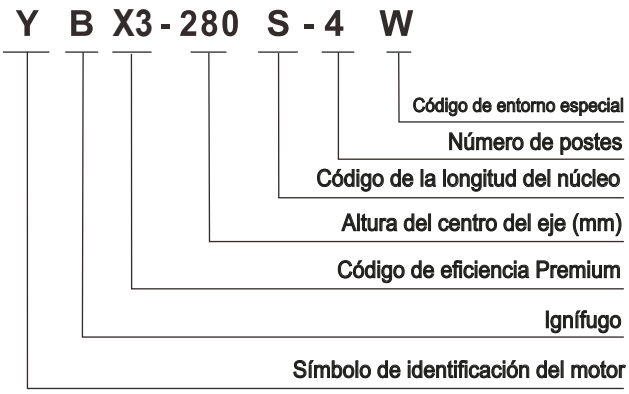

CARACTERÍSTICAS TÉCNICAS

●Alta eficiencia
Conforme a IE3, IE2 de IEC60034-30-1:2014, y GB2, GB3 de GB18613-2012
●Doble frecuencia, amplio voltaje el voltaje nominal es 220V-690V, 50Hz y 60Hz suministros aplicables.
●Bajo nivel de ruido
La gama YB,YB2,YB3 ha sido diseñada para minimizar los niveles de ruido de los motores, mediante la mejora del diseño magnético y eléctrico, el estado del ventilador y el tamaño y la tecnología de montaje de la estructura.
● La construcción antideflagrantes para Exd I Mb, Exd II AT4 Gb, Exd II BT4 Gb está disponible.
● El grado de protección es IP55 para los recintos principales del motor.
● La refrigeración desde es IC411
● El devanado del estator es de clase F de aislamiento y larga vida útil.
● Los motores están equipados con una extensión de eje cilíndrico que se acciona mediante un acoplamiento o un engranaje recto.
● Los devanados del estator se enrollan con alambre redondo de esmalte de poliéster de resistencia illgh y luego se tratan con el progreso de la impregnación de vacío-presión para hacer que se conviertan en un sólido integral, Por lo tanto, el aislamiento del devanado es excelente en eléctrica y, propiedades mecánicas, resistencia a la humedad y ther -mal estabilidad.
● Los rotores son de aluminio fundido y están equilibrados dinámicamente para que el motor funcione sin problemas, con pocas vibraciones y poco ruido.
● Los núcleos del estator y del rotor están laminados con láminas de acero eléctrico laminado en frío de alta calidad con alta permeabilidad y baja pérdida, lo que hace que los motores tengan bajas pérdidas y alta eficiencia.
● Los motores están equipados con cojinetes de baja vibración y bajo ruido especiales para motores, los motores de tamaño 160 e inferior, se utilizan cojinetes de bolas blindados bilateralmente y arandelas elásticas onduladas en los extremos de accionamiento que se presionan sobre los cojinetes con la presión adecuada para restringir eficazmente la vibración y el ruido producidos durante el funcionamiento de los motores. Para los motores de tamaño 180 y superior, se utilizan cojinetes con cubiertas interiores y exteriores y anillos de retención en la posición del cojinete están equipados en los ejes para evitar que el rotor se mueva axialmente de manera eficiente. Para que el funcionamiento sea seguro y fiable, los cojinetes de los motores de tamaño 180 y superior están provistos de accesorios de engrase, que sirven para drenar o reponer la grasa lubricante al detener los motores. Para el tamaño de bastidor 250 y superior, las posiciones para el montaje de los censores de control de la temperatura de los rodamientos son preliminares a la izquierda.
● Para los motores de tamaño 280 e inferior, los ventiladores son de prueba eléctrica de fricción, siendo de pequeño movimiento de inercia y baja pérdida caracterizan. Sin embargo, para los motores de tamaño 315 y superior, se instalan ventiladores de fundición de aluminio o de acero soldado, que son ligeros y muy resistentes. Para toda la serie de motores, los ventiladores están unidos con chaveta al eje para que el funciona-miento del motor sea seguro y fiable. Las cubiertas están fabricadas en chapa de acero y, con el fin de evitar la entrada de sustancias sólidas de cierto tamaño, permiten que los motores obtengan la máxima superficie de ventilación con el fin de obtener las corrientes adecuadas.
● Caja de bornes: El grado de protección de la caja es IP55. La caja de bornes está situada en la parte superior del motor. El interior de la caja de bornes es amplio y de fácil acceso. Los cables pueden colocarse por el lado izquierdo o derecho de la caja de terminales. La entrada puede ser de cable con revestimiento de goma o de tubo de acero. De acuerdo con los diferentes requisitos de arranque del motor, la caja de terminales está hecha de una entrada para el arranque directo o de una entrada doble para el arranque Y-△. Se proporciona una estructura ignífuga roscada entre la caja de terminales y el espacio principal del bastidor. Entre la base de la caja de bornes y el embudo de conexión hay un manguito de conexión con una almohadilla de goma instalada en el interior para el cierre hermético. En caso de mantenimiento, no es necesario retirar la almohadilla de goma, sólo hay que quitar el manguito de conexión, para garantizar la ignifugación. La caja de bornes está diseñada para tener tres o seis terminales a petición. En la caja de bornes hay un terminal para la conexión a tierra por seguridad.

CONDICIONES DE FUNCIONAMIENTO

Temperatura ambiente: -15°C ≤ θ ≤40°C

Altitud: Hasta 1000m sobre el nivel del mar

Tensión nominal: 220/380V 230/400/V 380/660V 400/690V

Frecuencia nominal: 50HZ 60HZ

Conexión: Estrella para 3KW y menos, Delta para 4KW y más

Tipo de servicio: Continuo (S1)

Marcas a prueba de explosiones: ExdI Mb, ExdIIT4 Gb, ExdIIBt4 Gb

Clase de aislamiento: F con un aumento de temperatura de 80K

Grado de protección: IP54 o IP55 para la caja terminal

Método de refrigeración: IC411

CAJA TERMINAL

LA POSICIÓN DE LA CAJA DE TERMINALES ES EN DEL MOTOR, EL CABLE DE ALIMENTACIÓN PUEDE SALIR A TRAVÉS DE LA SALIDA DE LA CAJA DE TERMINALES EN CUATRO DIRECCIONES GIRANDO LA CAJA EN CUALQUIERA DE LAS CUATRO POSICIONES CON 90 GRADOS. HAY UNA CONSTRUCCIÓN DE SELLADO EN LA SALIDA (DETALLES, VER FIGURA)

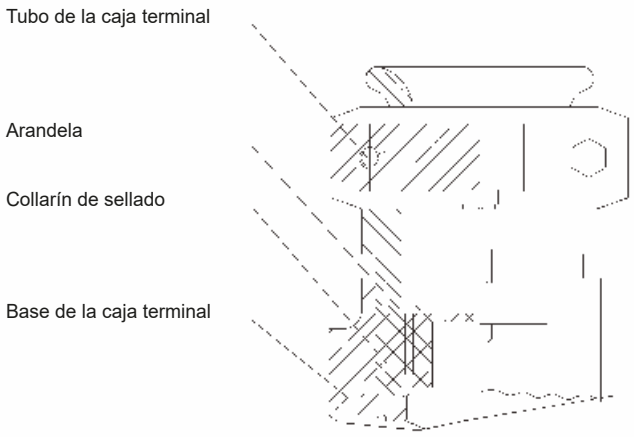

ENTRADA DE CABLES

No clasificado	Tamaño del cuadro	Max.fl.amps	Tamaño de la entrada
1	H63-80	2.6	1×M20×1.5
2	H90-100	6.8	1×M20×1.5
3	H112-132	15.4	2×M32×1.5
4	H160-180	42.5	2×M40×1.5
5	H200-225	84.2	2×M50×1.5
6	H250-280	166.6	2×M63×1.5
7	H315	358	2×M63×1.5
8	H355	546	2×M63×1.5

DIMENSIONES DE LA JUNTA SELLADORA

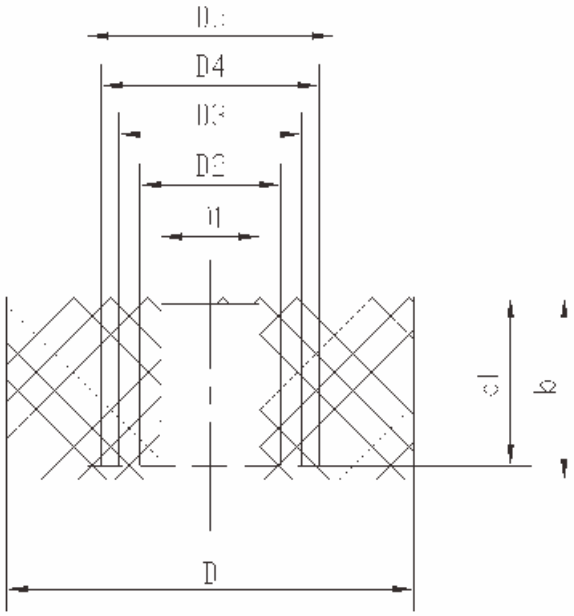

Dimensiones de la junta selladora en varios tamaños de marco (entrada de cable simple)

Tamaño del marco	DIMENSIONES (mm)							
	D	D1	D2	D3	D4	D5	b1	b
63-132	Φ42	Φ14	Φ20	Φ25	-	-	24	26
160-180	Φ58	Φ14	Φ20	Φ26	Φ31	Φ35	28.8	31.2
200-225	Φ72	Φ20	Φ26	Φ32	Φ38	Φ42	30	32
250-280	Φ90	Φ25	Φ31	Φ36	Φ45	Φ50	36	38
315-355	Φ105	Φ40	Φ46	Φ51	Φ57	Φ64	42	45

Dimensiones de la junta de sellado en varios tamaños de marcos (entrada de cable doble)

Tamaño del marco	DIMENSIONES (mm)							
	D	D1	D2	D3	D4	D5	b1	b
63-132	-	-	-	-	-	-	-	-
160-180	-	-	-	-	-	-	-	-
200-225	-	-	-	-	-	-	-	-
250-280	Φ72	Φ20	Φ26	Φ32	Φ38	Φ42	30	32
315-355	Φ90	Φ31	Φ36	Φ45	Φ50	-	36	38

YBX3 DATOS TÉCNICOS

THOMPSON Electric Industries INC

VELOCIDAD 3000 RPM 2 - POLOS 50 HZ

Tipo	Potencia Nominal		Velocidad nominal rpm	Eficiencia η%	Eficiencia al 75% de carga	Eficiencia al 50% de carga	Factor de potencia cos Φ	Corriente nominal A			Torque nominal Nm	Ts / Tn	Tmax / Tn	Is / In	Momento (J) kgm²	Ruido LwdB (A)	Peso kg
	kW	HP						380V	400V	415V							
YBX3-631-2	0.18	0.25	2730	65.9	65.9	64.6	0.80	0.52	0.49	0.47	0.63	2.2	2.2	5.5	0.0002	61	16.5
YBX3-632-2	0.25	0.37	2730	69.7	69.7	68.3	0.81	0.67	0.64	0.62	0.87	2.2	2.2	5.5	0.0005	61	18
YBX3-711-2	0.37	0.5	2750	73.8	73.8	72.3	0.81	0.94	0.89	0.86	1.28	2.2	2.2	6.1	0.0008	64	20.5
YBX3-712-2	0.55	0.75	2750	77.8	77.8	76.2	0.82	1.31	1.24	1.20	1.91	2.3	2.3	6.1	0.0009	64	21.5
YBX3-80M1-2	0.75	1	2880	80.7	80.7	79.1	0.82	1.72	1.64	1.58	2.49	2.3	2.3	7.0	0.0011	72	42
YBX3-80M2-2	1.1	1.5	2880	82.7	82.7	81.0	0.83	2.43	2.31	2.23	3.65	2.2	2.3	7.3	0.0013	72	45
YBX3-90S-2	1.5	2	2895	84.2	84.2	82.5	0.84	3.22	3.06	2.95	4.95	2.2	2.3	7.6	0.0016	76	53
YBX3-90L-2	2.2	3	2895	85.9	85.9	84.2	0.85	4.58	4.35	4.19	7.26	2.2	2.3	7.6	0.0019	77	56
YBX3-100L-2	3	4	2895	87.1	87.1	85.4	0.87	6.02	5.71	5.51	9.90	2.2	2.3	7.8	0.0034	80	70
YBX3-112M-2	4	5.5	2905	88.1	88.1	86.3	0.88	7.84	7.45	7.18	13.1	2.2	2.3	8.3	0.007	80	90
YBX3-132S1-2	5.5	7.5	2930	89.2	89.2	87.4	0.88	10.6	10.1	9.75	17.9	2.0	2.3	8.3	0.013	82	106
YBX3-132S2-2	7.5	10	2930	90.1	90.1	88.3	0.88	14.4	13.7	13.2	24.4	2.0	2.3	7.9	0.016	82	112
YBX3-160M1-2	11	15	2945	91.2	91.2	89.4	0.89	20.6	19.6	18.9	35.7	2.0	2.3	8.1	0.042	82	160
YBX3-160M2-2	15	20	2945	91.9	91.9	90.1	0.89	27.9	26.5	25.5	48.6	2.0	2.3	8.1	0.053	85	175
YBX3-160L-2	18.5	25	2940	92.4	92.4	90.6	0.89	34.2	32.5	31.3	60.1	2.0	2.3	8.2	0.061	87	192
YBX3-180M-2	22	30	2955	92.7	92.7	90.8	0.89	40.5	38.5	37.1	71.1	2.0	2.3	8.2	0.095	87	252
YBX3-200L1-2	30	40	2960	93.3	93.3	91.4	0.89	54.9	52.1	50.3	96.8	2.0	2.3	7.6	0.15	89	331
YBX3-200L2-2	37	50	2960	93.7	93.7	91.8	0.89	67.4	64.0	61.7	119.4	2.0	2.3	7.6	0.165	89	350
YBX3-225M-2	45	60	2965	94.0	94.0	92.1	0.90	80.8	76.8	74.0	144.9	2.0	2.3	7.7	0.246	91	461
YBX3-250M-2	55	75	2970	94.3	94.3	92.4	0.90	98.5	93.5	90.2	176.9	2.0	2.3	7.7	0.332	91	530
YBX3-280S-2	75	100	2975	94.7	94.7	92.8	0.90	134	127	122	240.8	1.8	2.3	7.1	0.653	95	715
YBX3-280M-2	90	125	2975	95.0	95.0	93.1	0.90	160	152	146	288.9	1.8	2.3	7.1	0.75	95	836
YBX3-315S-2	110	150	2978	95.2	95.2	93.3	0.90	195	185	179	352.8	1.8	2.3	7.1	1.32	95	1265
YBX3-315M-2	132	180	2978	95.4	95.4	93.5	0.90	234	222	214	423.3	1.8	2.3	7.1	2.1	95	1335
YBX3-315L1-2	160	200	2980	95.6	95.6	93.7	0.91	279	265	256	512.8	1.8	2.3	7.2	2.35	95	1552
YBX3-315L2-2	200	270	2980	95.8	95.8	93.9	0.91	349	331	319	640.9	1.8	2.2	7.2	2.72	95	1840
YBX3-355M2-2	250	340	2982	95.8	95.8	93.9	0.91	436	414	399	800.6	1.6	2.2	7.2	3.45	98	2415
YBX3-355L2-2	315	430	2982	95.8	95.8	93.9	0.91	549	522	503	1009	1.6	2.2	7.2	3.93	98	2670

YBX3 DATOS TÉCNICOS

THOMPSON Electric Industries INC

VELOCIDAD 1500 RPM 4 - POLOS 50 HZ

Tipo	Potencia Nominal		Velocidad nominal rpm	Eficiencia η %	Eficiencia al 75% de carga	Eficiencia al 50% de carga	Factor de potencia cos Φ	Corriente nominal A			Torque nominal Nm	Ts / Tn	Tmax / Tn	Is / In	Momento (J) kgm²	Ruido LwdB (A)	Peso kg
	kW	HP						380V	400V	415V							
YBX3-631-4	0.12	0.18	1320	64.8	64.8	63.5	0.72	0.39	0.37	0.36	0.87	2.1	2.2	4.4	0.00022	52	18.5
YBX3-632-4	0.18	0.25	1320	69.9	69.9	68.5	0.73	0.54	0.51	0.49	1.30	2.1	2.2	4.4	0.00048	52	19
YBX3-711-4	0.25	0.37	1340	73.5	73.5	72.0	0.74	0.70	0.66	0.64	1.78	2.1	2.2	5.2	0.00085	55	21
YBX3-712-4	0.37	0.5	1340	77.3	77.3	75.8	0.75	0.97	0.92	0.89	2.64	2.1	2.2	5.2	0.00095	55	21.5
YBX3-80M1-4	0.55	0.75	1400	80.8	80.8	79.2	0.75	1.38	1.31	1.26	3.75	2.4	2.3	5.2	0.0022	58	42
YBX3-80M2-4	0.75	1	1420	82.5	82.5	80.9	0.75	1.84	1.75	1.69	5.04	2.3	2.3	6.6	0.0028	58	45
YBX3-90S-4	1.1	1.5	1445	84.1	84.1	82.4	0.76	2.61	2.48	2.39	7.27	2.3	2.3	6.8	0.0033	61	50
YBX3-90L-4	1.5	2	1445	85.3	85.3	83.6	0.77	3.47	3.3	3.18	9.91	2.3	2.3	7.0	0.0038	61	56
YBX3-100L1-4	2.2	3	1435	86.7	86.7	85.0	0.81	4.76	4.52	4.36	14.6	2.3	2.3	7.6	0.0065	64	70
YBX3-100L2-4	3	4	1435	87.7	87.7	85.9	0.82	6.34	6.02	5.8	20.0	2.3	2.3	7.6	0.008	64	98
YBX3-112M-4	4	5.5	1440	88.6	88.6	86.8	0.82	8.37	7.95	7.66	26.5	2.2	2.3	7.8	0.012	65	116
YBX3-132S-4	5.5	7.5	1460	89.6	89.6	87.8	0.83	11.2	10.7	10.3	36.0	2.0	2.3	7.9	0.026	71	125
YBX3-132M-4	7.5	10	1460	90.4	90.4	88.6	0.84	15.0	14.3	13.7	49.1	2.0	2.3	7.5	0.035	71	126
YBX3-160M-4	11	15	1465	91.4	91.4	89.6	0.85	21.5	20.4	19.7	71.7	2.2	2.3	7.7	0.082	75	190
YBX3-160L-4	15	20	1465	92.1	92.1	90.3	0.86	28.8	27.3	26.3	97.8	2.2	2.3	7.8	0.096	75	212
YBX3-180M-4	18.5	25	1470	92.6	92.6	90.7	0.86	35.3	33.5	32.3	120.2	2.0	2.3	7.8	0.145	76	275
YBX3-180L-4	22	30	1470	93.0	93.0	91.1	0.86	41.8	39.7	38.3	142.9	2.0	2.3	7.8	0.17	76	302
YBX3-200L-4	30	40	1475	93.6	93.6	91.7	0.86	56.6	53.8	51.8	194.2	2.0	2.3	7.3	0.278	79	425
YBX3-225S-4	37	50	1485	93.9	93.9	92.0	0.86	69.6	66.1	63.7	237.9	2.0	2.3	7.4	0.44	81	460
YBX3-225M-4	45	60	1485	94.2	94.2	92.3	0.86	84.4	80.2	77.3	289.4	2.0	2.3	7.4	0.5	81	478
YBX3-250M-4	55	75	1485	94.6	94.6	92.7	0.86	103	97.6	94.1	353.7	2.2	2.3	7.4	0.695	83	675
YBX3-280S-4	75	100	1486	95.0	95.0	93.1	0.88	136	129	125	482.0	2.0	2.3	6.9	1.22	86	780
YBX3-280M-4	90	125	1486	95.2	95.2	93.3	0.88	163	155	149	578.4	2.0	2.3	6.9	1.49	86	915
YBX3-315S-4	110	150	1488	95.4	95.4	93.5	0.89	197	187	180	706.0	2.0	2.2	7.0	3.49	93	1325
YBX3-315M-4	132	180	1488	95.6	95.6	93.7	0.89	236	224	216	847.2	2.0	2.2	7.0	3.67	94	1385
YBX3-315L1-4	160	200	1488	95.8	95.8	93.9	0.89	285	271	261	1027	2.0	2.2	7.1	4.25	94	1520
YBX3-315L2-4	200	270	1490	96.0	96.0	94.1	0.90	352	334	322	1282	2.0	2.2	7.1	5.2	94	2070
YBX3-355M2-4	250	340	1490	96.0	96.0	94.1	0.90	440	418	403	1602	2.0	2.2	7.1	7.1	95	2395
YBX3-355L2-4	315	430	1490	96.0	96.0	94.1	0.90	554	526	507	2019	2.0	2.2	7.1	8.8	95.0	2990

YBX3 DATOS TÉCNICOS

THOMPSON Electric Industries INC

VELOCIDAD 1000 RPM 6 - POLOS 50 HZ

Tipo	Potencia Nominal		Velocidad nominal rpm	Eficiencia η %	Eficiencia al 75% de carga	Eficiencia al 50% de carga	Factor de potencia cos Φ	Corriente nominal A			Torque nominal Nm	Ts / Tn	Tmax / Tn	Is / In	Momento (J) kgm²	Ruido LwdB (A)	Peso kg
	kW	HP						380V	400V	415V							
YBX3-711-6	0.18	0.25	855	63.9	63.9	62.6	0.66	0.65	0.62	0.59	2.01	1.9	2.0	4.0	0.00081	52	20.5
YBX3-712-6	0.25	0.37	855	68.6	68.6	67.2	0.68	0.81	0.77	0.75	2.79	1.9	2.0	4.0	0.00092	52	22
YBX3-80M1-6	0.37	0.5	890	73.5	73.5	72.0	0.70	1.09	1.04	1.00	3.97	1.9	2.0	4.7	0.0024	54	45
YBX3-80M2-6	0.55	0.75	890	77.2	77.2	75.7	0.72	1.50	1.43	1.38	5.90	1.9	2.1	4.7	0.0026	54	50
YBX3-90S-6	0.75	1	935	78.9	78.9	77.3	0.71	2.03	1.93	1.86	7.66	2.0	2.1	6.0	0.0037	57	68
YBX3-90L-6	1.1	1.5	945	81.0	81.0	79.4	0.73	2.83	2.69	2.59	11.1	2.0	2.1	6.0	0.0048	57	72
YBX3-100L-6	1.5	2	949	82.5	82.5	80.9	0.73	3.78	3.59	3.47	15.1	2.0	2.1	6.5	0.0096	61	88
YBX3-112M-6	2.2	3	955	84.3	84.3	82.6	0.74	5.36	5.09	4.91	22.0	2.0	2.1	6.6	0.016	65	106
YBX3-132S-6	3	4	968	85.6	85.6	83.9	0.74	7.20	6.84	6.59	29.6	2.0	2.1	6.8	0.033	69	115
YBX3-132M1-6	4	5.5	968	86.8	86.8	85.1	0.74	9.46	8.99	8.66	39.5	2.0	2.1	6.8	0.039	69	118
YBX3-132M2-6	5.5	7.5	968	88.0	88.0	86.2	0.75	12.7	12.0	11.6	54.3	2.0	2.1	7.0	0.045	69	125
YBX3-160M-6	7.5	10	970	89.1	89.1	87.3	0.79	16.2	15.4	14.8	73.8	2.0	2.1	7.0	0.096	73	179
YBX3-160L-6	11	15	970	90.3	90.3	88.5	0.80	23.1	22.0	21.2	108.3	2.0	2.1	7.2	0.14	73	205
YBX3-180L-6	15	20	978	91.2	91.2	89.4	0.81	30.9	29.3	28.2	146.5	2.0	2.1	7.3	0.23	73	260
YBX3-200L1-6	18.5	25	980	91.7	91.7	89.9	0.81	37.8	35.9	34.7	180.3	2.0	2.1	7.3	0.33	76	335
YBX3-200L2-6	22	30	980	92.2	92.2	90.4	0.81	44.8	42.5	41.0	214.4	2.0	2.1	7.4	0.37	76	362
YBX3-225M-6	30	40	980	92.9	92.9	91.0	0.83	59.1	56.2	54.1	292.3	2.0	2.1	6.9	0.56	76	475
YBX3-250M-6	37	50	985	93.3	93.3	91.4	0.84	71.7	68.1	65.7	358.7	2.0	2.1	7.1	0.85	80	605
YBX3-280S-6	45	60	985	93.7	93.7	91.8	0.85	85.8	81.6	78.6	436.3	2.0	2.0	7.3	1.45	80	730
YBX3-280M-6	55	75	985	94.1	94.1	92.2	0.86	103	98.1	94.6	533.2	2.0	2.0	7.3	1.8	85	840
YBX3-315S-6	75	100	985	94.6	94.6	92.7	0.84	143	136	131	727.2	2.0	2.0	6.6	4.3	85	1245
YBX3-315M-6	90	125	988	94.9	94.9	93.0	0.85	170	161	155	869.9	2.0	2.0	6.7	5.01	85	1315
YBX3-315L1-6	110	150	988	95.1	95.1	93.2	0.85	207	196	189	1063	2.0	2.0	6.7	5.6	85	1506
YBX3-315L2-6	132	180	988	95.4	95.4	93.5	0.86	244	232	224	1276	2.0	2.0	6.8	6.6	92	1612
YBX3-355S-6	160	200	990	95.6	95.6	93.7	0.86	296	281	271	1543	1.8	2.0	6.8	10.5	92	2025
YBX3-355M2-6	200	270	990	95.8	95.8	93.9	0.87	365	346	334	1929	1.8	2.0	6.8	11.5	92	2265
YBX3-355L2-6	250	340	990	95.8	95.8	93.9	0.87	456	433	417	2412	1.8	2.0	6.8	13.2	92	2590

THOMPSON Electric Industries INC

VELOCIDAD 750 RPM 8 - POLOS 50 HZ

Tipo	Potencia Nominal		Velocidad nominal rpm	Eficiencia η%	Eficiencia al 75% de carga	Eficiencia al 50% de carga	Factor de potencia cos Φ	Corriente nominal A			Torque nominal Nm	Ts / Tn	Tmax / Tn	Is / In	Momento (J) kgm²	Ruido LwdB (A)	Peso kg
	kW	HP						380V	400V	415V							
YBX3-80M1-8	0.18	0.25	650	58.7	58.7	57.5	0.61	0.76	0.73	0.70	2.64	1.8	1.9	3.3	0.003	52	42
YBX3-80M2-8	0.25	0.37	650	64.1	64.1	62.8	0.61	0.97	0.92	0.89	3.67	1.8	1.9	3.3	0.005	52	46
YBX3-90S-8	0.37	0.5	675	69.3	69.3	67.9	0.61	1.33	1.26	1.22	5.23	1.8	1.9	4.0	0.006	56	52
YBX3-90L-8	0.55	0.75	675	73.0	73.0	71.5	0.61	1.88	1.78	1.72	7.78	1.8	2.0	4.0	0.008	56	56
YBX3-100L1-8	0.75	1	685	75.0	75.0	73.5	0.67	2.27	2.15	2.08	10.5	1.8	2.0	4.0	0.015	59	71
YBX3-100L2-8	1.1	1.5	685	77.7	77.7	76.1	0.69	3.12	2.96	2.85	15.3	1.8	2.0	5.0	0.02	59	88
YBX3-112M-8	1.5	2	695	79.7	79.7	78.1	0.70	4.08	3.88	3.74	20.6	1.8	2.0	5.0	0.05	61	105
YBX3-132S-8	2.2	3	710	81.9	81.9	80.3	0.71	5.75	5.46	5.26	29.6	1.8	2.0	6.0	0.08	64	113
YBX3-132M-8	3	4	710	83.5	83.5	81.8	0.73	7.48	7.10	6.85	40.4	1.8	2.0	6.0	0.1	64	120
YBX3-160M1-8	4	5.5	725	84.8	84.8	83.1	0.73	9.82	9.33	8.99	52.7	1.9	2.0	6.0	0.13	68	150
YBX3-160M2-8	5.5	7.5	725	86.2	86.2	84.5	0.74	13.1	12.4	12.0	72.4	1.9	2.0	6.0	0.18	68	165
YBX3-160L-8	7.5	10	725	87.3	87.3	85.6	0.75	17.4	16.5	15.9	98.8	1.9	2.0	6.0	0.26	68	200
YBX3-180L-8	11	15	735	88.6	88.6	86.8	0.75	25.2	23.9	23.0	142.9	2.0	2.0	6.5	0.35	70	258
YBX3-200L-8	15	20	730	89.6	89.6	87.8	0.76	33.5	31.8	30.6	196.2	2.0	2.0	6.6	0.39	73	265
YBX3-225S-8	18.5	25	730	90.1	90.1	88.3	0.76	41.0	39.0	37.6	242.0	1.9	2.0	6.6	0.6	73	430
YBX3-225M-8	22	30	730	90.6	90.6	88.8	0.78	47.3	44.9	43.3	287.8	1.9	2.0	6.6	0.9	73	455
YBX3-250M-8	30	40	735	91.3	91.3	89.5	0.79	63.2	60.0	57.9	389.8	1.9	2.0	6.5	1.5	75	610
YBX3-280S-8	37	50	735	91.8	91.8	90.0	0.79	77.5	73.6	71.0	480.7	1.9	2.0	6.6	1.9	76	695
YBX3-280M-8	45	60	735	92.2	92.2	90.4	0.79	93.9	89.2	85.9	584.7	1.9	2.0	6.6	4.5	76	805
YBX3-315S-8	55	75	735	92.5	92.5	90.7	0.81	112	106	102	714.6	1.8	2.0	6.6	5.5	82	1058
YBX3-315M-8	75	100	735	93.1	93.1	91.2	0.81	151	144	138	974.5	1.8	2.0	6.2	5.8	82	1265
YBX3-315L1-8	90	125	735	93.4	93.4	91.5	0.82	179	170	163	1169	1.8	2.0	6.4	6.8	82	1290
YBX3-315L2-8	110	150	735	93.7	93.7	91.8	0.82	218	207	199	1429	1.8	2.0	6.4	10.6	82	1495
YBX3-355S-8	132	180	740	94.0	94.0	92.1	0.82	260	247	238	1704	1.8	2.0	6.4	11.6	82	1885
YBX3-355M-8	160	220	740	94.3	94.3	92.4	0.82	314	299	288	2065	1.8	2.0	6.4	13.3	90	2095
YBX3-355L2-8	200	270	740	94.6	94.6	92.7	0.83	387	368	354	2581	1.8	2.0	6.4	13.6	90	2535

YBX3 DATOS TÉCNICOS

THOMPSON Electric Industries INC

VELOCIDAD 600 RPM 10 - POLOS 50 HZ

Tipo	Salida		Velocidad	Corriente nominal A			Eficiencia η % 100%	Factor de potencia cosΦ 100%	Rated Torque Nm	Ts / Tn	Tmax / Tn	Is / In	Momento (J) kgm²	Ruido LwdB(A)	Peso Kg
	kW	Hp	r/min	380V	400V	415V									
YBX3-315S-10	45	60	590	99.6	94.6	91.2	91.5	0.75	728.4	1.5	2.0	6.2	5.23	82	960
YBX3-315M-10	55	75	590	121	115	111	92.0	0.75	890.3	1.5	2.0	6.2	6.05	82	1110
YBX3-315L1-10	75	100	590	162	154	148	92.5	0.76	1214.0	1.5	2.0	6.2	6.98	82	1290
YBX3-315L2-10	90	125	590	191	181	175	93.0	0.77	1456.8	1.5	2.0	6.2	7.21	82	1360
YBX3-315M1-10	110	150	590	230	218	211	93.2	0.78	1780.5	1.3	2.0	6.0	13.8	90	1500
YBX3-355M2-10	132	180	590	275	261	252	93.5	0.78	2136.6	1.3	2.0	6.0	15	90	1600
YBX3-355L-10	160	220	590	333	317	305	93.5	0.78	2589.8	1.3	2.0	6.0	16.64	90	1700

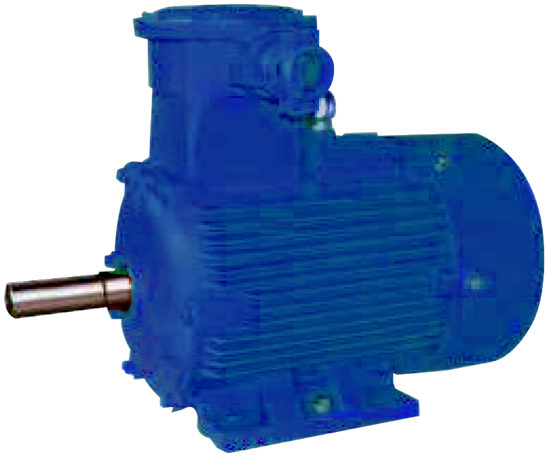

IM B3 H63–355

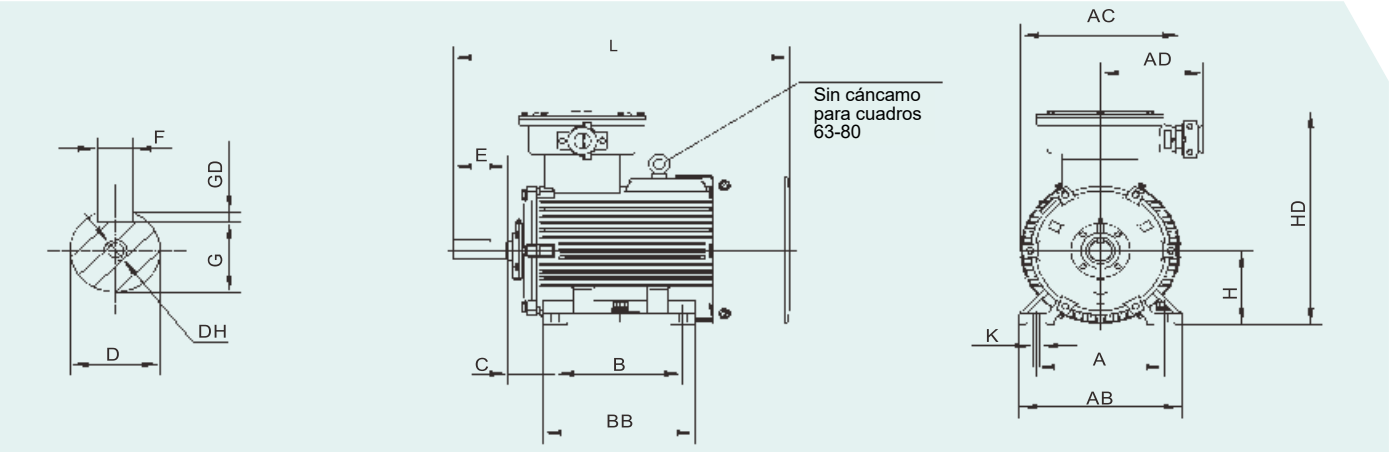

Tipo	Polo	Dimensiones de montaje										Dimensiones totales						
		A	B	C	D	E	F	G	GD	H	K	AB	AC	AD	BB	HD	L	DH
63M	2、4	100	80	40	11	23	4	8.5	2.5	63	7	130	150	165	110	230	270	M4×10
71M	2、4、6	112	90	45	14	30	5	11	3	71	7	140	155	165	114	250	300	M5×12
80M	2、4、6、8	125	100	50	19	40	6	15.5	3.5	80	10	165	165	180	130	320	330	M6×16
90S	2、4、6、8	140	100	56	24	50	8	20	4	90	12	180	180	180	135	350	370	M8×19
90L	2、4、6、8	140	125	56	24	50	8	20	4	90	12	180	180	180	160	350	395	M8×19
100L	2、4、6、8	160	140	63	28	60	8	24	4	100	12	200	205	180	180	400	450	M10×22
112M	2、4、6、8	190	140	70	28	60	8	24	4	112	12	245	230	200	180	420	500	M10×22
132S	2、4、6、8	216	140	89	38	80	10	33	5	132	15	280	270	200	190	450	550	M12×28
132M	2、4、6、8	216	178	89	38	80	10	33	5	132	15	280	270	200	230	450	600	M12×28
160M	2、4、6、8	254	210	108	42	110	12	37	5	160	15	330	325	220	260	520	720	M16×36
160L	2、4、6、8	254	254	108	42	110	12	37	5	160	15	330	325	220	310	520	750	M16×36
180M	2、4、6、8	279	241	121	48	110	14	42.5	5.5	180	19	355	360	220	241	550	770	M16×36
180L	2、4、6、8	279	279	121	48	110	14	42.5	5.5	180	19	355	360	220	279	550	790	M16×36
200L	2、4、6、8	318	305	133	55	110	16	49	6	200	19	390	400	250	370	645	840	M20×42
225S	4、8	356	286	149	60	140	18	53	7	225	19	435	400	250	355	690	890	M20×42
225M	2	356	311	149	55	110	16	49	6	225	19	435	400	250	380	690	890	M20×42
	4、6、8	356	311	149	60	140	18	53	7	225	19	435	400	250	380	690	920	M20×42
250M	2	406	349	168	60	140	18	53	7	250	24	490	500	300	420	730	965	M20×42
	4、6、8	406	349	168	65	140	18	58	7	250	24	490	500	300	420	730	965	M20×42
280S	2	457	368	190	65	140	18	58	7	280	24	545	565	300	445	810	1010	M20×42
	4、6、8	457	368	190	75	140	20	67.5	7.5	280	24	545	565	300	445	810	1010	M20×42
280M	2	457	419	190	65	140	18	58	7	280	24	545	565	300	500	810	1080	M20×42
	4、6、8	457	419	190	75	140	20	67.5	7.5	280	24	545	565	300	500	810	1080	M20×42
315S	2	508	406	216	65	140	18	58	7	315	28	640	630	360	550	1020	1185	M20×42
	4、6、8、10	508	406	216	80	170	22	71	9	315	28	640	630	360	550	1020	1260	M20×42
315M	2	508	457	216	65	140	18	58	7	315	28	640	630	360	680	1020	1305	M20×42
	4、6、8、10	508	457	216	80	170	22	71	9	315	28	640	630	360	680	1020	1380	M20×42
315L	2	508	508	216	65	140	18	58	7	315	28	640	630	360	680	1020	1305	M20×42
	4、6、8、10	508	508	216	80	170	22	71	9	315	28	640	630	360	680	1020	1380	M20×42
355S	2	610	500	254	75	140	20	67.5	7.5	355	28	740	750	360	640	1080	1415	M20×42
	4、6、8、10	610	500	254	95	170	25	86	9	355	28	740	750	360	640	1080	1485	M24×50
355M	2	610	560	254	75	140	20	67.5	7.5	355	28	740	750	360	700	1080	1495	M20×42
	4、6、8、10	610	560	254	95	170	25	86	9	355	28	740	750	360	700	1080	1565	M24×50
355L	2	610	630	254	75	140	20	67.5	7.5	355	28	740	750	360	770	1080	1645	M20×42
	4、6、8、10	610	630	254	95	170	25	86	9	355	28	740	750	360	770	1080	1675	M24×50

IM B5 H63–280

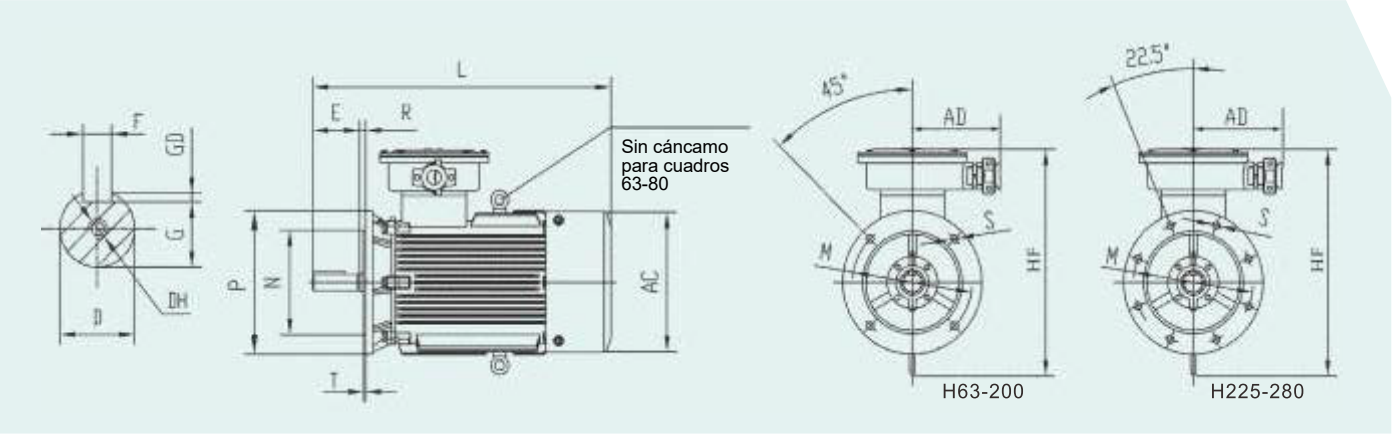

Tipo	Polo	Dimensiones de montaje											Brida agujeros	Dimensiones totales				
		D	E	F	G	GD	M	N	P	R	S	T		AC	AD	L	DH	HF
63M	2、4	11	23	4	8.5	2.5	115	95	140	0	10	3	4	130	170	270	M4×10	240
71M	2、4、6	14	30	5	11	3	130	110	160	0	10	3	4	145	170	300	M5×12	250
80M	2、4、6、8	19	40	6	15.5	3.5	165	130	200	0	12	3.5	4	165	180	330	M6×16	340
90S	2、4、6、8	24	50	8	20	4	165	130	200	0	12	3.5	4	180	180	370	M8×19	340
90L	2、4、6、8	24	50	8	20	4	165	130	200	0	12	3.5	4	180	180	395	M8×19	340
100L	2、4、6、8	28	60	8	24	4	215	180	250	0	15	4	4	205	180	450	M10×22	380
112M	2、4、6、8	28	60	8	24	4	215	180	250	0	15	4	4	230	200	500	M10×22	420
132S	2、4、6、8	38	80	10	33	5	265	230	300	0	15	4	4	270	200	550	M12×28	480
132M	2、4、6、8	38	80	10	33	5	265	230	300	0	15	4	4	270	200	600	M12×28	480
160M	2、4、6、8	42	110	12	37	5	300	250	350	0	19	5	4	325	220	720	M16×36	540
160L	2、4、6、8	42	110	12	37	5	300	250	350	0	19	5	4	325	220	750	M16×36	540
180M	2、4、6、8	48	110	14	42.5	5.5	300	250	350	0	19	5	4	360	220	770	M16×36	570
180L	2、4、6、8	48	110	14	42.5	5.5	300	250	350	0	19	5	4	360	220	790	M16×36	570
200L	2、4、6、8	55	110	16	49	6	350	300	400	0	19	5	4	400	250	840	M20×42	610
225S	4、8	60	140	18	53	7	400	350	450	0	19	5	8	400	250	890	M20×42	720
225M	2	55	110	16	49	6	400	350	450	0	19	5	8	400	250	890	M20×42	720
	4、6、8	60	140	18	53	7	400	350	450	0	19	5	8	400	250	920	M20×42	720
250M	2	60	140	18	53	7	500	450	550	0	19	5	8	500	300	965	M20×42	740
	4、6、8	65	140	18	58	7	500	450	550	0	19	5	8	500	300	965	M20×42	740
280S	2	65	140	18	58	7	500	450	550	0	19	5	8	565	300	1010	M20×42	900
	4、6、8	75	140	20	67.5	7.5	500	450	550	0	19	5	8	565	300	1010	M20×42	900
280M	2	65	140	18	58	7	500	450	550	0	19	5	8	565	300	1080	M20×42	900
	4、6、8	75	140	20	67.5	7.5	500	450	550	0	19	5	8	565	300	1080	M20×42	900

IM B35 H80–355

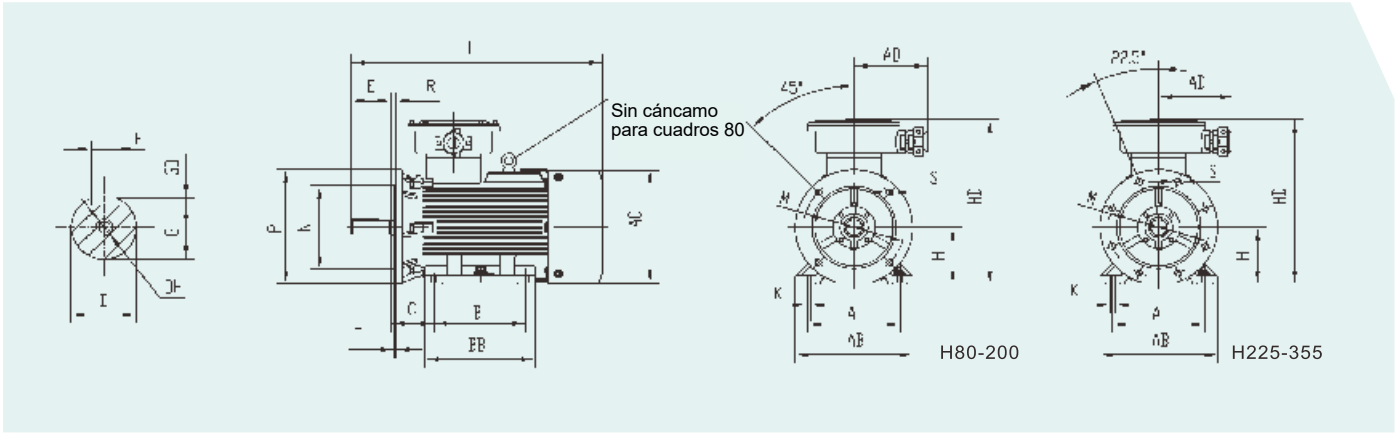

Tipo	Polo	Dimensiones de montaje																Brida agujeros	Dimensiones totales						
		A	B	C	D	E	F	G	GD	H	K	M	N	P	R	S	T		AB	AC	AD	BB	HD	L	DH
80M	2、4、6、8	125	100	50	19	40	6	15.5	3.5	80	10	165	130	200	0	12	3.5	4	165	165	180	130	320	330	M6×16
90S	2、4、6、8	140	100	56	24	50	8	20	4	90	12	165	130	200	0	12	3.5	4	180	180	180	135	350	370	M8×19
90L	2、4、6、8	140	125	56	24	50	8	20	4	90	12	165	130	200	0	12	3.5	4	180	180	180	160	350	395	M8×19
100L	2、4、6、8	160	140	63	28	60	8	24	4	100	12	215	180	250	0	15	4	4	200	205	180	180	360	450	M10×22
112M	2、4、6、8	190	140	70	28	60	8	24	4	112	12	215	180	250	0	15	4	4	245	230	200	180	380	500	M10×22
132S	2、4、6、8	216	140	89	38	80	10	33	5	132	15	265	230	300	0	15	4	4	280	270	200	190	430	550	M12×28
132M	2、4、6、8	216	178	89	38	80	10	33	5	132	15	265	230	300	0	15	4	4	280	270	200	230	430	600	M12×28
160M	2、4、6、8	254	210	108	42	110	12	37	5	160	15	300	250	350	0	19	5	4	330	325	220	260	500	720	M16×36
160L	2、4、6、8	254	254	108	42	110	12	37	5	160	15	300	250	350	0	19	5	4	330	325	220	310	500	750	M16×36
180M	2、4、6、8	279	241	121	48	110	14	42.5	5.5	180	19	300	250	350	0	19	5	4	355	360	220	241	550	770	M16×36
180L	2、4、6、8	279	279	121	48	110	14	42.5	5.5	180	19	300	250	350	0	19	5	4	355	360	220	279	550	790	M16×36
200L	2、4、6、8	318	305	133	55	110	16	49	6	200	19	350	300	400	0	19	5	4	390	400	250	370	645	840	M20×42
225S	4、8	356	286	149	60	140	18	53	7	225	19	400	350	450	0	19	5	8	435	400	250	355	690	890	M20×42
225M	2	356	311	149	55	110	16	49	6	225	19	400	350	450	0	19	5	8	435	400	250	380	690	890	M20×42
	4、6、8	356	311	149	60	140	18	53	7	225	19	400	350	450	0	19	5	8	435	400	250	380	690	920	M20×42
250M	2	406	349	168	60	140	18	53	7	250	24	500	450	550	0	19	5	8	490	500	300	420	730	965	M20×42
	4、6、8	406	349	168	65	140	18	58	7	250	24	500	450	550	0	19	5	8	490	500	300	420	730	965	M20×42
280S	2	457	368	190	65	140	18	58	7	280	24	500	450	550	0	19	5	8	545	565	300	445	810	1010	M20×42
	4、6、8	457	368	190	75	140	20	67.5	7.5	280	24	500	450	550	0	19	5	8	545	565	300	445	810	1010	M20×42
280M	2	457	419	190	65	140	18	58	7	280	24	500	450	550	0	19	5	8	545	565	300	500	810	1080	M20×42
	4、6、8	457	419	190	75	140	20	67.5	7.5	280	24	500	450	550	0	19	5	8	545	565	300	500	810	1080	M20×42
315S	2	508	406	216	65	140	18	58	7	315	28	600	550	660	0	24	6	8	640	630	360	550	1020	1185	M20×42
	4、6、8、10	508	406	216	80	170	22	71	9	315	28	600	550	660	0	24	6	8	640	630	360	550	1020	1260	M20×42
315M	2	508	457	216	65	140	18	58	7	315	28	600	550	660	0	24	6	8	640	630	360	680	1020	1305	M20×42
	4、6、8、10	508	457	216	80	170	22	71	9	315	28	600	550	660	0	24	6	8	640	630	360	680	1020	1380	M20×42
315L	2	508	508	216	65	140	18	58	7	315	28	600	550	660	0	24	6	8	640	630	360	680	1020	1305	M20×42
	4、6、8、10	508	508	216	80	170	22	71	9	315	28	600	550	660	0	24	6	8	640	630	360	680	1020	1380	M20×42
355S	2	610	500	254	75	140	20	67.5	7.5	355	28	740	680	800	0	24	6	8	740	750	360	640	1080	1415	M20×42
	4、6、8、10	610	500	254	95	170	25	86	9	355	28	740	680	800	0	24	6	8	740	750	360	640	1080	1485	M24×50
355M	2	610	560	254	75	140	20	67.5	7.5	355	28	740	680	800	0	24	6	8	740	750	360	700	1080	1495	M20×42
	4、6、8、10	610	560	254	95	170	25	86	9	355	28	740	680	800	0	24	6	8	740	750	360	700	1080	1565	M24×50
355L	2	610	630	254	75	140	20	67.5	7.5	355	28	740	680	800	0	24	6	8	740	750	360	770	1080	1645	M20×42
	4、6、8、10	610	630	254	95	170	25	86	9	355	28	740	680	800	0	24	6	8	740	750	360	770	1080	1675	M24×50

IM B14A H63–112

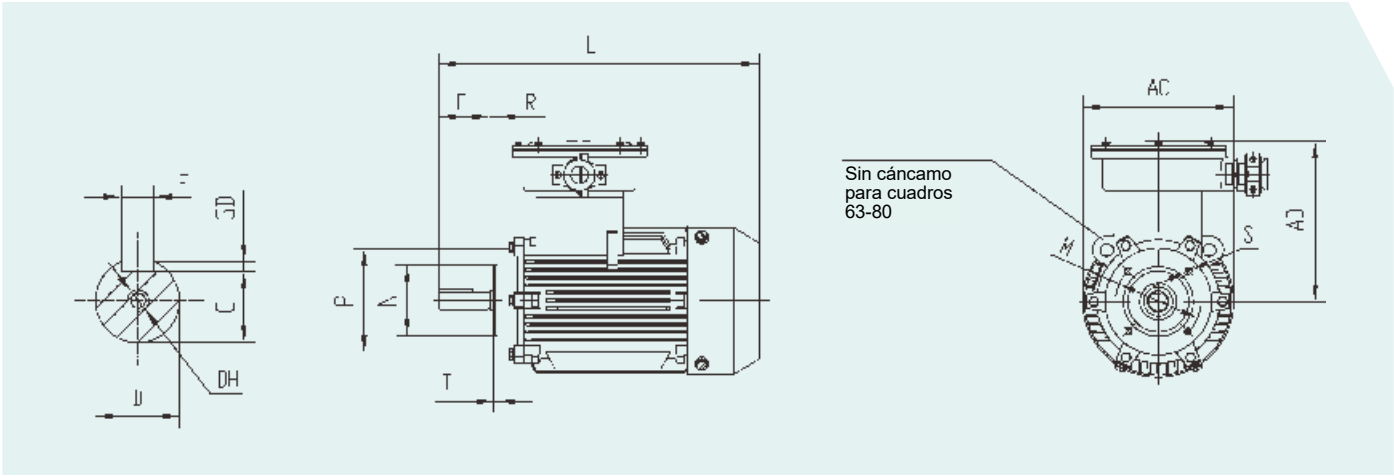

Tipo	Polo	Dimensiones de montaje											Brida agujeros	Dimensiones totales			
		D	E	F	G	GD	M	N	P	R	S	T		AC	AD	L	DH
63M	2、4	11	23	4	8.5	2.5	75	60	90	0	M5	2.5	4	150	170	270	M4×12
71M	2、4、6	14	30	5	11	3	85	70	105	0	M6	2.5	4	155	170	300	M5×12
80M	2、4、6、8	19	40	6	15.5	3.5	100	80	120	0	M6	3	4	165	240	330	M6×16
90S	2、4、6、8	24	50	8	20	4	115	95	140	0	M8	3	4	180	260	360	M8×19
90L	2、4、6、8	24	50	8	20	4	115	95	140	0	M8	3	4	180	260	385	M8×19
100L	2、4、6、8	28	60	8	24	4	130	110	160	0	M8	3.5	4	205	300	440	M10×22
112M	2、4、6、8	28	60	8	24	4	130	110	160	0	M8	3.5	4	230	310	460	M10×22

IM VI H63–355

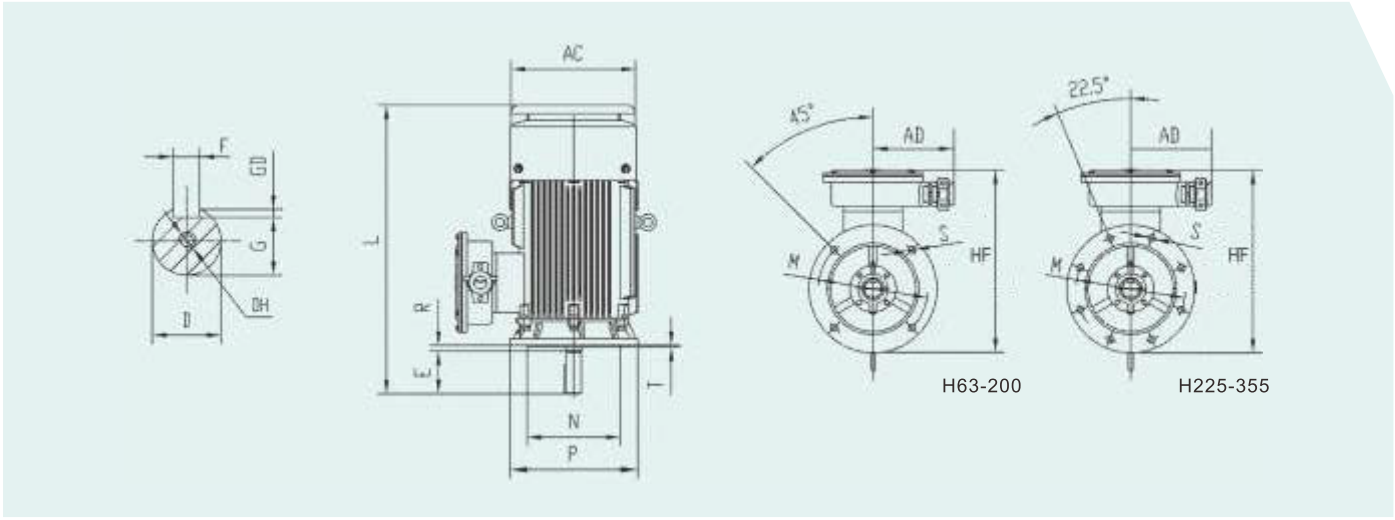

Tipo	Polo	Dimensiones de montaje											Brida agujeros	Dimensiones totales				
		D	E	F	G	GD	M	N	P	R	S	T		AC	AD	L	DH	HF
63M	2、4	11	23	4	8.5	2.5	115	95	140	0	10	3	4	130	170	310	M4×10	240
71M	2、4、6	14	30	5	11	3	130	110	160	0	10	3	4	145	170	340	M5×12	250
80M	2、4、6、8	19	40	6	15.5	3.5	165	130	200	0	12	3.5	4	165	180	375	M6×16	340
90S	2、4、6、8	24	50	8	20	4	165	130	200	0	12	3.5	4	180	180	405	M8×19	340
90L	2、4、6、8	24	50	8	20	4	165	130	200	0	12	3.5	4	180	180	430	M8×19	340
100L	2、4、6、8	28	60	8	24	4	215	180	250	0	15	4	4	205	180	485	M10×22	380
112M	2、4、6、8	28	60	8	24	4	215	180	250	0	15	4	4	230	200	520	M10×22	420
132S	2、4、6、8	38	80	10	33	5	265	230	300	0	15	4	4	270	200	590	M12×28	480
132M	2、4、6、8	38	80	10	33	5	265	230	300	0	15	4	4	270	200	630	M12×28	480
160M	2、4、6、8	42	110	12	37	5	300	250	350	0	19	5	4	325	220	730	M16×36	540
160L	2、4、6、8	42	110	12	37	5	300	250	350	0	19	5	4	325	220	770	M16×36	540
180M	2、4、6、8	48	110	14	42.5	5.5	300	250	350	0	19	5	4	360	220	800	M16×36	570
180L	2、4、6、8	48	110	14	42.5	5.5	300	250	350	0	19	5	4	360	220	820	M16×36	570
200L	2、4、6、8	55	110	16	49	6	350	300	400	0	19	5	4	400	250	875	M20×42	610
225S	4、8	60	140	18	53	7	400	350	450	0	19	5	8	450	250	935	M20×42	720
225M	2	55	110	16	49	6	400	350	450	0	19	5	8	450	250	930	M20×42	720
	4、6、8	60	140	18	53	7	400	350	450	0	19	5	8	450	250	960	M20×42	720
250M	2	60	140	18	53	7	500	450	550	0	19	5	8	500	300	1035	M20×42	740
	4、6、8	65	140	18	58	7	500	450	550	0	19	5	8	500	300	1035	M20×42	740
280S	2	65	140	18	58	7	500	450	550	0	19	5	8	565	300	1100	M20×42	900
	4、6、8	75	140	20	67.5	7.5	500	450	550	0	19	5	8	565	300	1100	M20×42	900
280M	2	65	140	18	58	7	500	450	550	0	19	5	8	565	300	1150	M20×42	900
	4、6、8	75	140	20	67.5	7.5	500	450	550	0	19	5	8	565	300	1150	M20×42	900
315S	2	65	140	18	58	7	600	550	660	0	24	6	8	630	360	1370	M20×42	1090
	4、6、8、10	80	170	22	71	9	600	550	660	0	24	6	8	630	360	1420	M20×42	1090
315M	2	65	140	18	58	7	600	550	660	0	24	6	8	630	360	1450	M20×42	1090
	4、6、8、10	80	170	22	71	9	600	550	660	0	24	6	8	630	360	1510	M20×42	1090
315L	2	65	140	18	58	7	600	550	660	0	24	6	8	630	360	1540	M20×42	1090
	4、6、8、10	80	170	22	71	9	600	550	660	0	24	6	8	630	360	1540	M20×42	1090
355S	2	75	140	20	67.5	7.5	740	680	800	0	24	6	8	750	360	1600	M20×42	1090
	4、6、8、10	95	170	25	86	9	740	680	800	0	24	6	8	750	360	1600	M24×50	1090
355M	2	75	140	20	67.5	7.5	740	680	800	0	24	6	8	750	360	1600	M20×42	1090
	4、6、8、10	95	170	25	86	9	740	680	800	0	24	6	8	750	360	1600	M24×50	1090
355L	2	75	140	20	67.5	7.5	740	680	800	0	24	6	8	750	360	1780	M20×42	1090
	4、6、8、10	95	170	25	86	9	740	680	800	0	24	6	8	750	360	1780	M24×50	1090

IM B34A H63–112

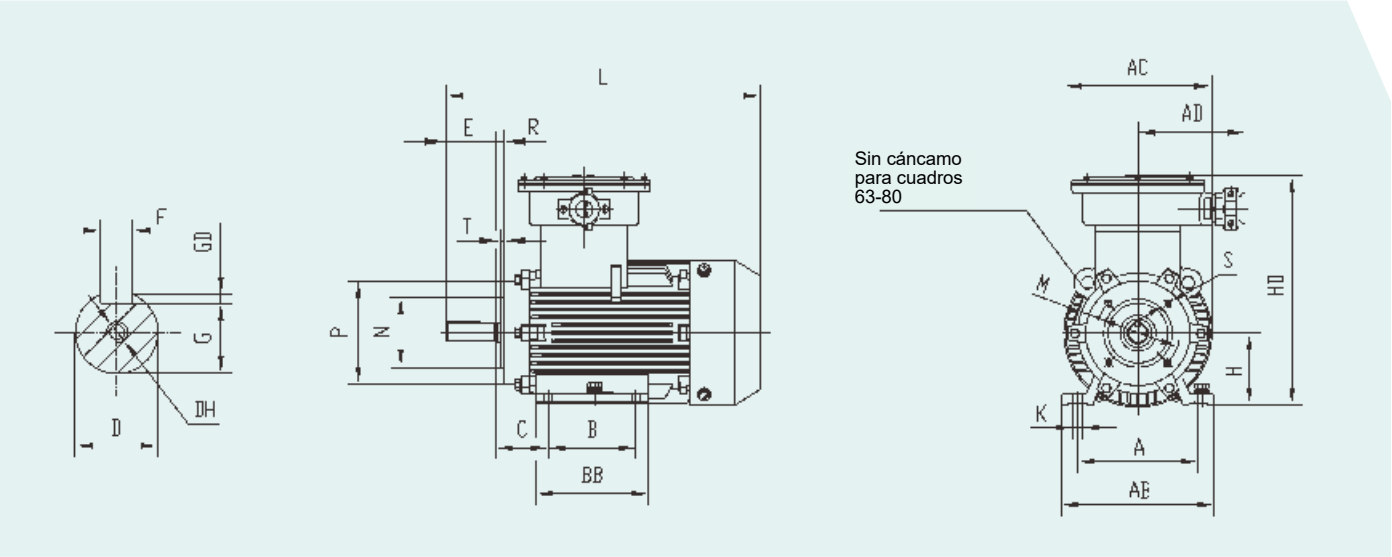

Tipo	Polo	Dimensiones de montaje															Brida agujeros	Dimensiones totales						
		A	B	C	D	E	F	G	GD	H	K	M	N	P	R	S	T		AB	AC	AD	BB	HD	L	DH
63M	2.4	100	80	40	11	23	4	8.5	2.5	63	7	75	60	90	0	M5	2.5	4	130	150	165	110	230	270	M4×12
71M	2.4.6	112	90	45	14	30	5	11	3	71	7	85	70	105	0	M6	2.5	4	140	155	165	114	250	300	M5×12
80M	2.4.6.8	125	100	50	19	40	6	15.5	3.5	80	10	100	80	120	0	M6	3	4	165	165	180	130	320	330	M6×16
90S	2.4.6.8	140	100	56	24	50	8	20	4	90	10	115	95	140	0	M8	3	4	180	180	180	135	350	360	M8×19
90L	2.4.6.8	140	125	56	24	50	8	20	4	90	10	115	95	140	0	M8	3	4	180	180	180	160	350	385	M8×19
100L	2.4.6.8	160	140	63	28	60	8	24	4	100	12	130	110	160	0	M8	3.5	4	200	205	180	180	400	440	M10×22
112M	2.4.6.8	190	140	70	28	60	8	24	4	112	12	130	110	160	0	M8	3.5	4	245	230	200	180	420	460	M10×22

ESPECIFICACIONES DEL GRUPO DE ENCENDIDO PARA MOTORES ANTIDEFLAGRANTES

GB3836.1 、IEC60079-0、EN50014	
Grupo de encendido	Temperatura de ignición (°C)
T1	450
T2	300
T3	200
T4	135
T5	100
T6	85

Especificaciones chinas e internacionales de la explosión

Ubicación	Código de la Norma	
	GB3836.1-IEC60079-1	CENELEC En50018
	Clase de protección contra las llamas	
Para Minas	d Ⅰ	d Ⅰ
	d Ⅱ A	d Ⅱ A
	d Ⅱ A	d Ⅱ A
	d Ⅱ B	d Ⅱ B
	d Ⅱ C	d Ⅱ C

Mostrar el grupo de recintos adecuados para un determinado gas o vapor inflamable y su clasificación

Grupo de recintos	Temp.clase (°C)				
	T1	T2	T3	T4	T5
	Gas o vapor inflamable				
Ⅰ	Metano Amoníaco Ácido acético	Alcohol butílico Anhídrido acético	Ciclohexano		
Ⅱ A	Etano Propano Acetona Estireno Benceno Clorobenceno Metanol Tolueno Monóxido de carbono	Butano Etanol Propeno Acetato de n-butilo Acetato de amilo Cloroetileno Acetato de etilo	Pentano Hexano Heptano Octano Decano Hidrosulfuro Gasolina	Éter Acetaldehído	
Ⅱ B	Cianuro de hidrógeno Gas de carbón	Óxido de etileno Butadieno 1, 4-dioxan Etileno	Isopentileno Dimetiléter Butenal Etanotiol	Éter metílico de etileno Óxido de etilo Óxido de butilo Tetrafluoroetileno	
Ⅱ C	Gas de agua Hidrógeno	Acetylene			

THOMPSON
Electric Industries INC

Thompson Electric Industries

343 Sn 183 Terrale
Pembroke Pines,
Miami Fl 33029
Email: sales@thompsonelectricindustries.com

www.thompsonelectricindustries.com